Accesorios de Unión

HORQUILLAS

Disponemos una amplia gama de horquillas y articulaciones para montar en nuestros cables, tanto para prensar como para roscar. Colaboramos junto con empresas europeas en la fabricación y diseño de muchos accesorios que usan los cables.

En algunos casos disponemos de los útiles necesarios para fabricar nuestras propias horquillas y rótulas de chapa y forja.

Para fabricar con otro diseño diferente consultar.

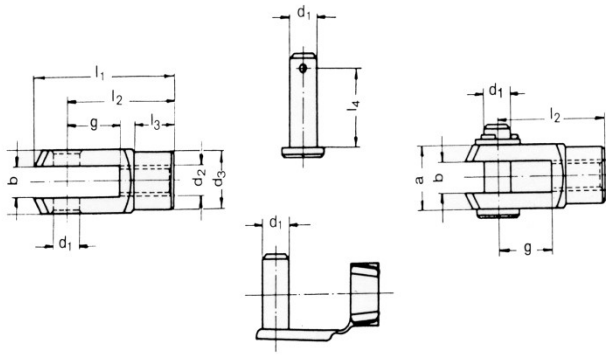

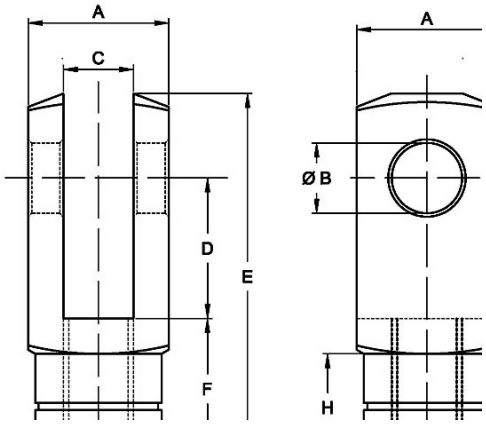

BULONES CLIP Y PASADORES

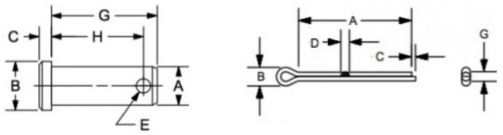

Diferentes medidas según sus necesidades de montaje

Formatos más usuales

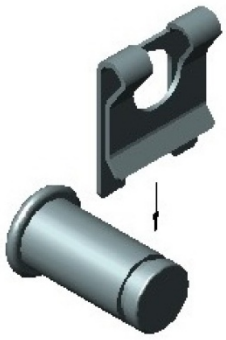

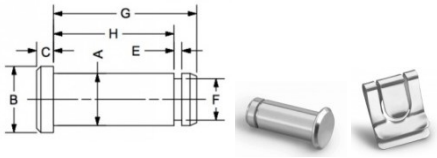

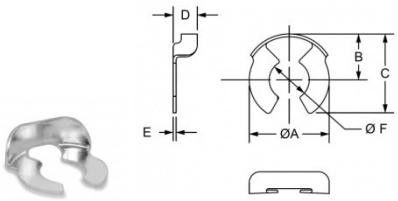

CONTRAPIEZA DE CABEZA DE HORQUILLA

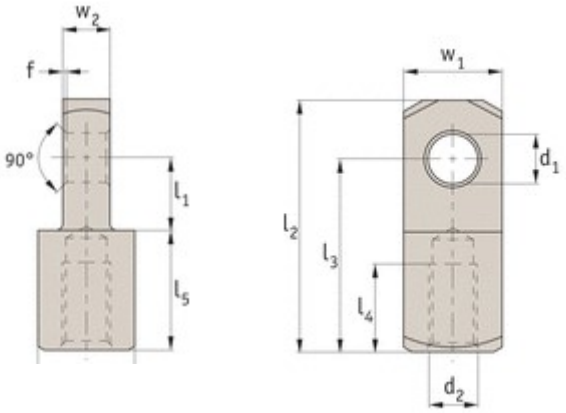

ANILLAS Y PASADORES

Algunos de los accesorios pueden modificarse o personalizarse para cumplir con sus requisitos, como roscas adicionales o acabados únicos. Si está interesado en una versión personalizada o modificada de uno de nuestros accesorios, háganoslo saber.

ROTULAS

Rotulas y articulaciones en diferentes formatos: acodadas, de rodamiento, axiales, ojales, con muelles, clip. Roscas estándar y roscas especiales.

Cables y Controles ofrece una línea completa de accesorios para cables. Nuestros accesorios están diseñados para instalarse directamente en un cable mediante rosca, prensado o tope,

La mayoría de los tipos de accesorios están disponibles en numerosos tamaños y materiales de construcción.

ACCESORIOS INOX

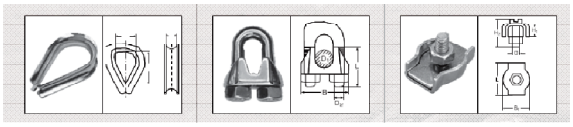

Guardacabos tambien disponible en galvanizado

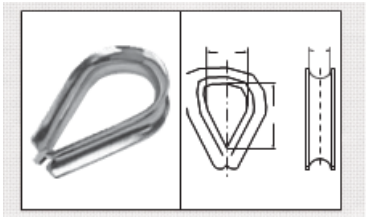

Sujetacables tambien disponible en galvanizado

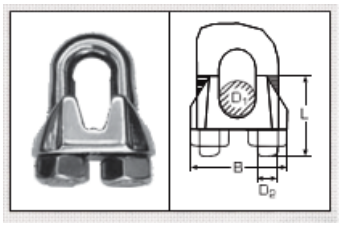

Prensa cables simple

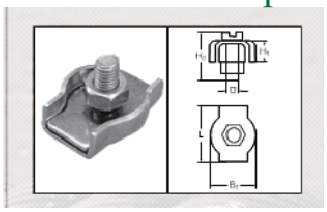

Prensa cables doble

Prisioneros

HORQUILLAS INOX

OJALES INOX

TENSORES

Tensores tubulares con diferentes terminaciones, ojales, horquillas ganchos….

Tensores funda

Tensores de sujeción fin de funda con diferentes roscas.

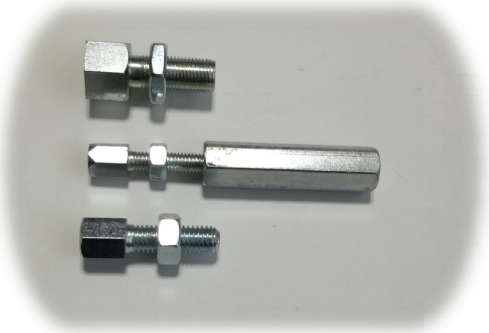

Piezas más usuales de fin de cable

La mayoría de nuestros accesorios de cable están disponibles en grandes cantidades. Sin embargo, **Cables y Controles** se especializa en fabricarlos en conjuntos completos, lo que le ahorra tiempo y dinero en costos de producción adicionales. Algunas de nuestras terminaciones están disponibles solo como parte de un ensamblaje prefabricado debido a problemas de resistencia y responsabilidad.

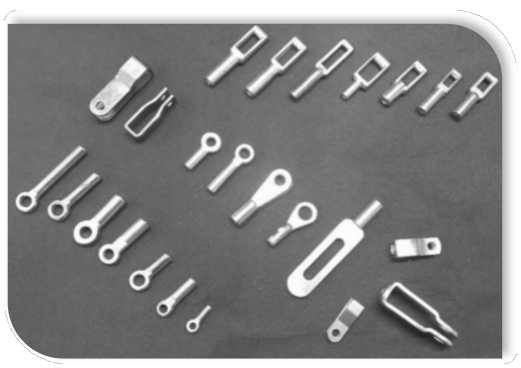

Abrazaderas

Disponemos de abrazaderas para funda, tanto para la zona plástica como para las piezas de fin de funda.

Para piezas especiales podemos fabricar en nuestra sección de mecanizado con las indicaciones del cliente, consultar.

Prisioneros de tornillo

Kit de union a distribuidores

Disponemos de una amplia gama para facilitar la colocación de nuestros cables en distribuidores y mandos.

(Solicita planos para contrastar medidas)

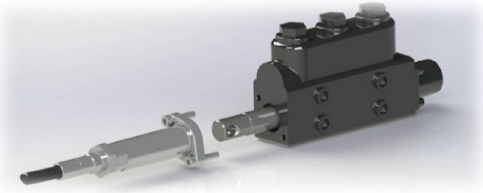

Grilletes

Eslabones

Mosquetones

Los accesorios de cables se fabrican con diferentes capacidades de carga, incluidos los modelos que se sujetarán a la resistencia a la rotura nominal del cable. Si tiene inquietudes con respecto a la resistencia de cualquiera de nuestros accesorios de cable y extremo de cable, hable con su representante de ventas en **Cables y Controles** acerca de sus requisitos.